Ventmann

air never been so elegant

BERĖMIAI DIFUZORIAI

TECHNINIS KATALOGAS

SIDE

BERĖMIS

PRIGLAISTOMAS

DAŽOMAS

Berėmiai, priglaistomi SIDE tipo difuzoriai gali būti naudojami ne tik rekuperacinėms sistemoms, tačiau ir oro kondicionavimo sistemoms. Jų unikali konstrukcija užtikrina oro sklaidą plokštumos paviršiumi kurioje jie sumontuoti. Fasade esanti kepurėle gali būti glaistoma ir dažoma tomis pačiomis priemonėmis kaip ir visa atitvara į kurią sumontuotas difuzorius. Oro pratekėjimas gali būti apribotas bet kuriomis kryptimis. Fasadinę kepurėlę galima rinktis apvalią arba kvadratinę, arba individualią formą. Kepurėlės atstumas nuo sienos yra reguliuojamas, tad esant poreikiui šį parametrą galima keisti.

Montavimas:
video instrukcija
YouTube

LINE

CIRCLE

SQUARE

SIDE

ART

UŽSAKYMAS

SIDE 100/125

SIENINIS DIFUZORIUS

SIDE APVALUS

SIDE KVADRATINIS

100/125 mm
PAJUNGIMO ANTVAMZDŽIO DIAMETRAS

3,30 kg
SVORIS KARTU SU PAKUOTE (BRUTTO)

3,00 kg
SVORIS BE ĮPAKAVIMO (NETO)

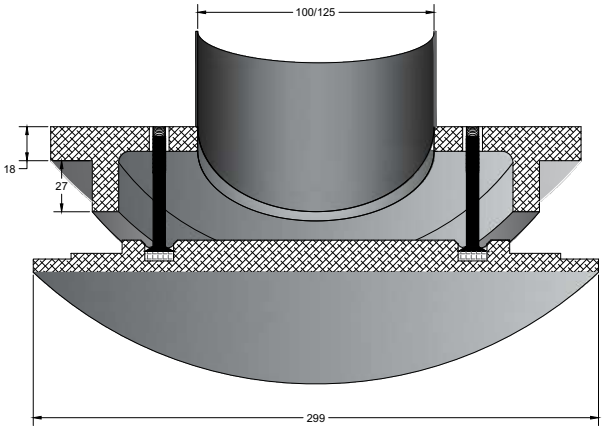

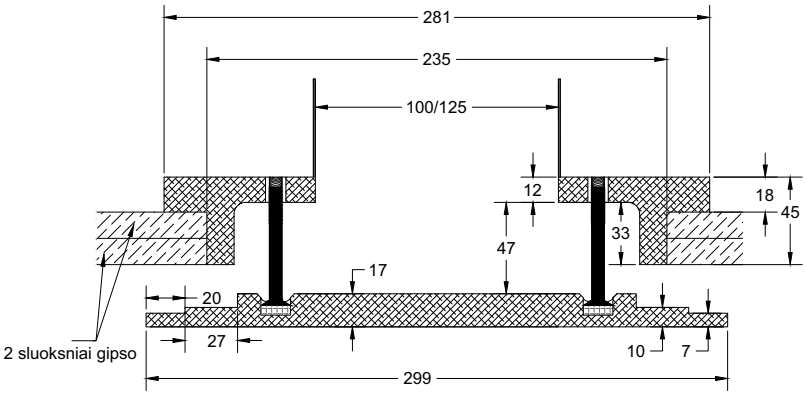

Oro srautų keliamas triukšmas ir pasipriešinimas

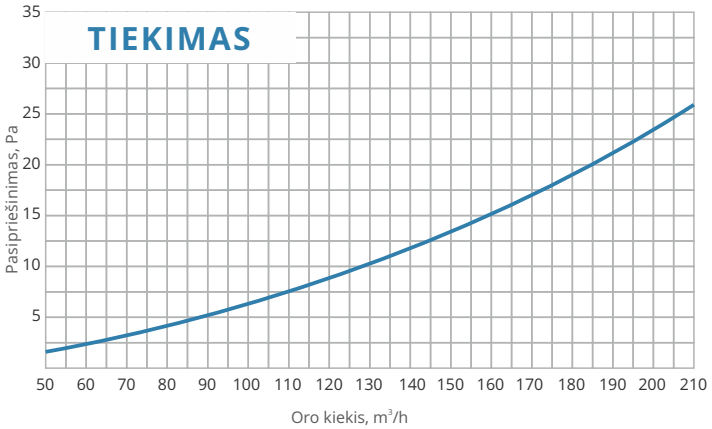

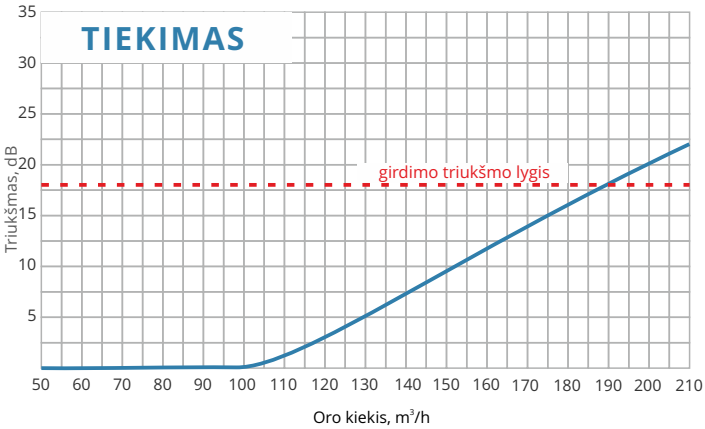

Dėl savo unikalios konstrukcijos šis difuzorius užtikrina oro sklaidą horizontalia plokštumą kai jis sumontuotas lubose, arba vertikalia plokštuma, kai jis sumontuotas sienoje. Būtent dėl šios priežasties šis difuzorius gali būti montuojamas virš sėdimų baldų, stalu, ir nekelti diskomforto darbo zonoje esančiam žmogui.

JUNTAMAS ORO SRAUTAS

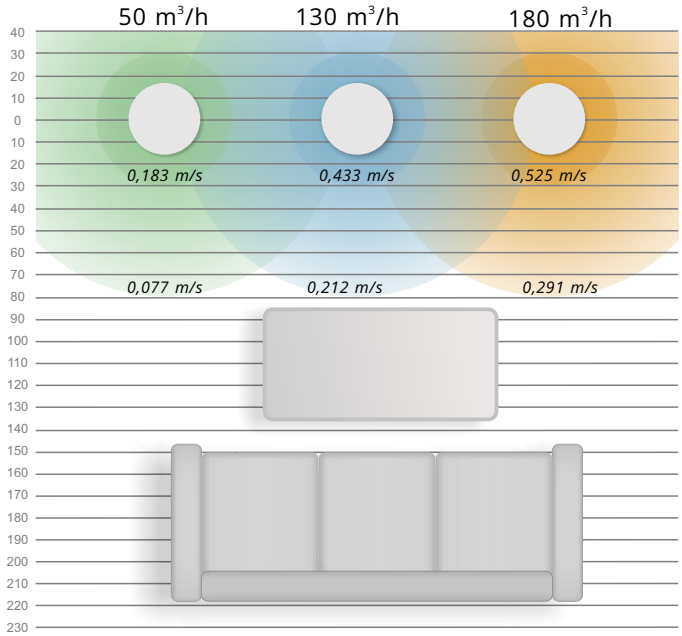

Juntamas oro srautas esant Side difuzoriui lubose (vaizdas iš viršaus)

Oro judėjimo greitis atstumu nuo difuzoriaus

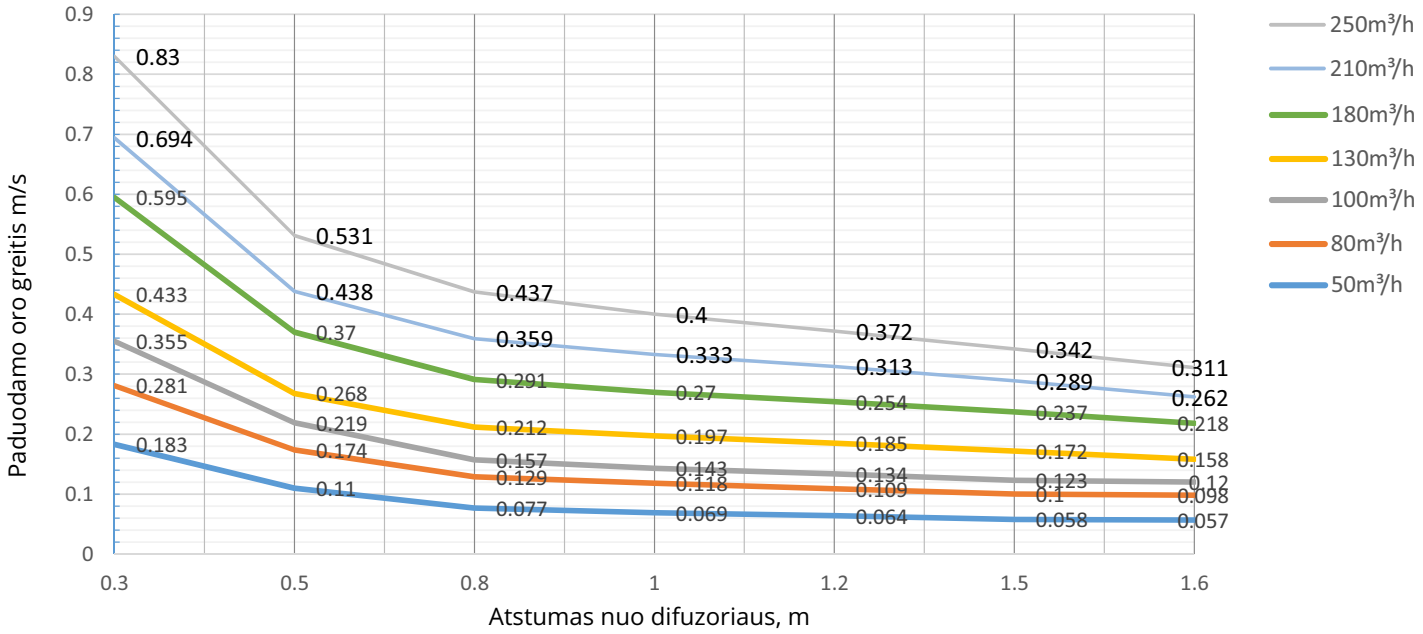

ŠALINIMAS

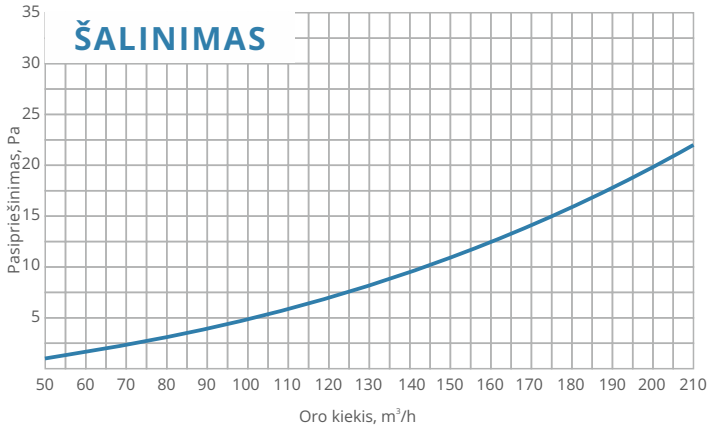

ŠALINIMAS

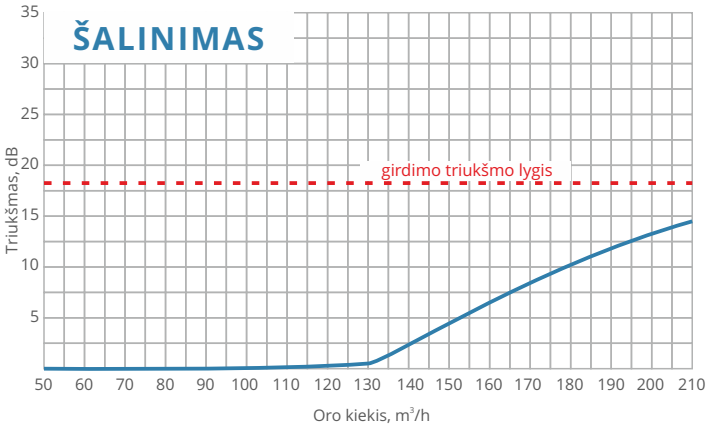

SIDE 160

SIENINIS DIFUZORIUS

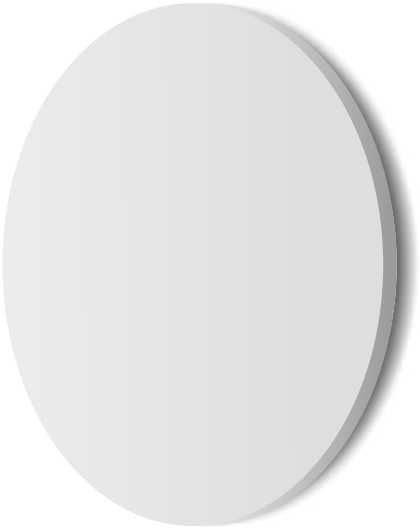

SIDE APVALUS

SIDE KVADRATINIS

160 mm
PAJUNGIMO ANTVAMZDŽIO DIAMETRAS

3,70 kg
SVORIS KARTU SU PAKUOTE (BRUTTO)

3,40 kg
SVORIS BE ĮPAKAVIMO (NETO)

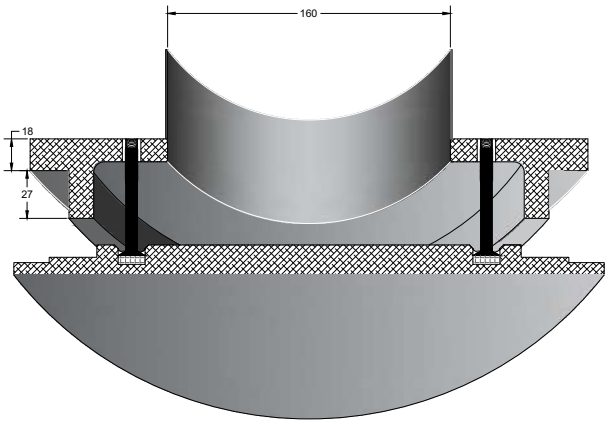

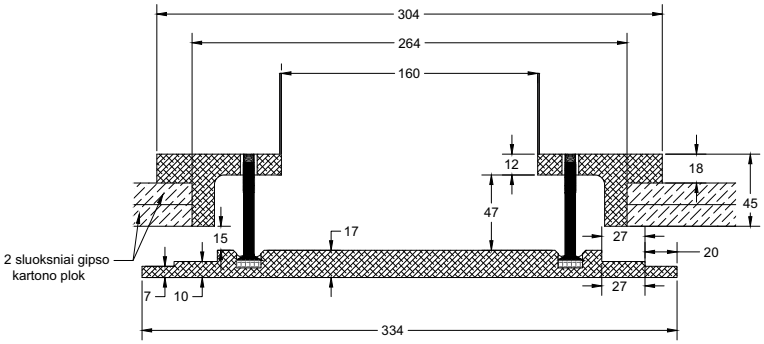

Oro srautų keliamas triukšmas ir pasipriešinimas

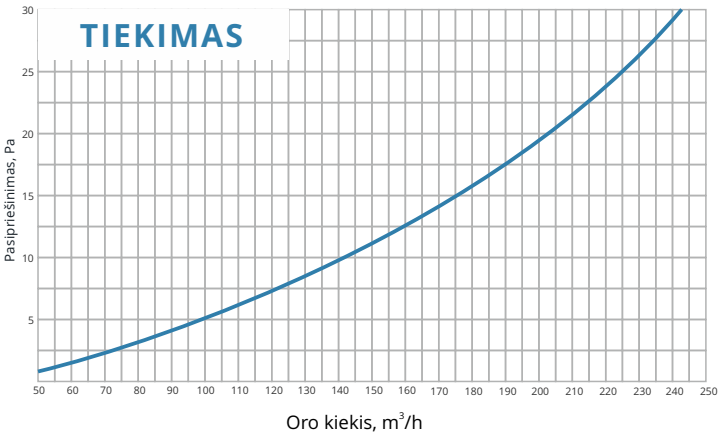

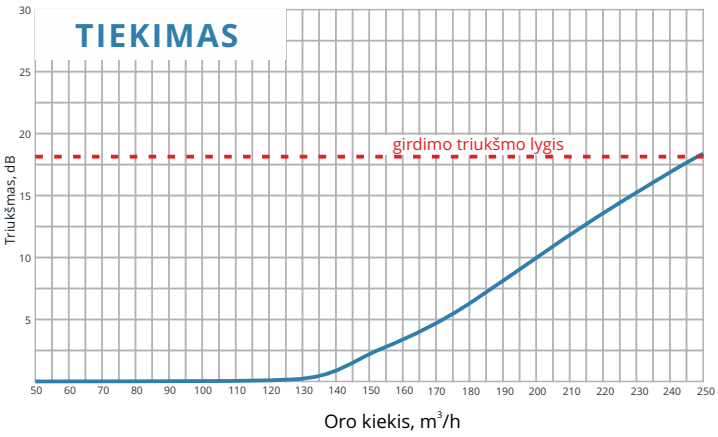

Tai vidutinio dydžio Side tipo difuzorius. Puikiai tinkantis tiek oro vėdinimo tiek oro kondicionavimo sistemoms. Difuzorius puikiai tinka tiekti ir šalinti orą iš patalpų. Dėl savo unikalios konstrukcijos gali būti montuojamas virš sėdimų darbo vietų, stalų ir pan.

JUNTAMAS ORO SRAUTAS

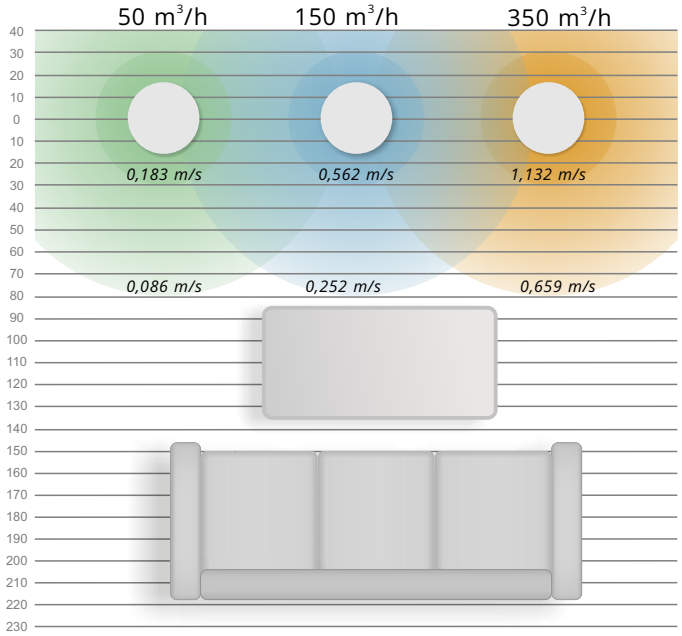

Juntamas oro srautas esant Side difuzoriui lubose (vaizdas iš viršaus)

Oro judėjimo greitis atstumu nuo difuzoriaus

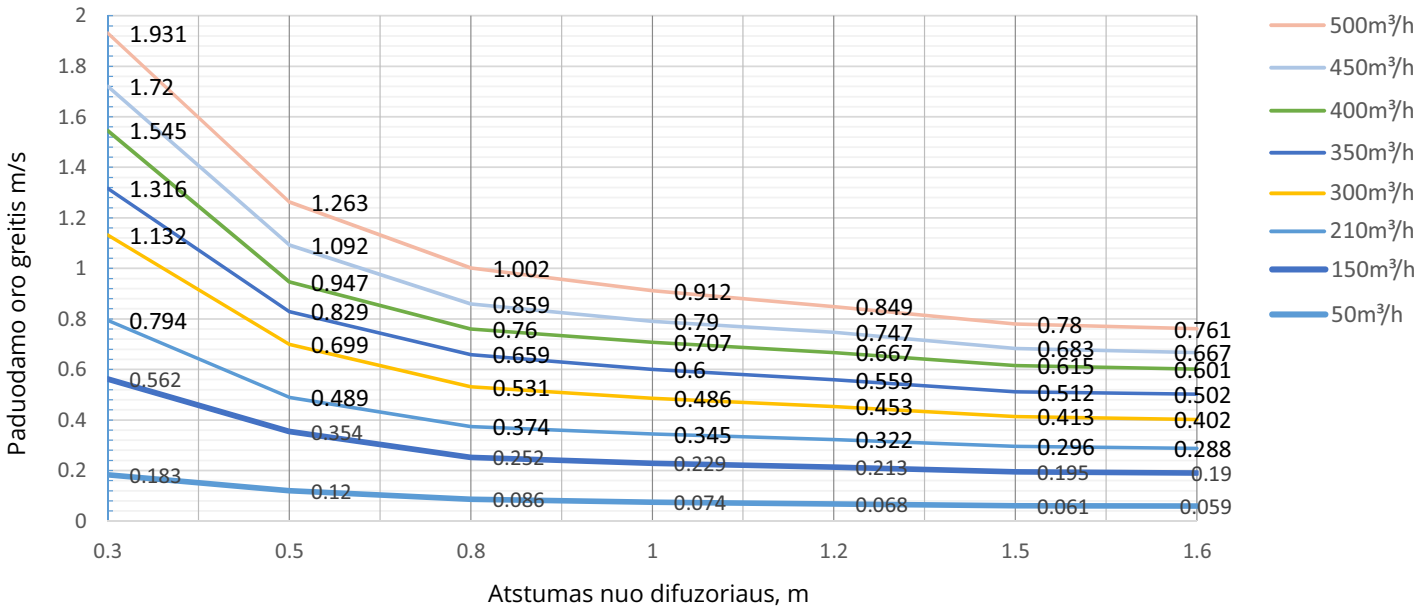

ŠALINIMAS

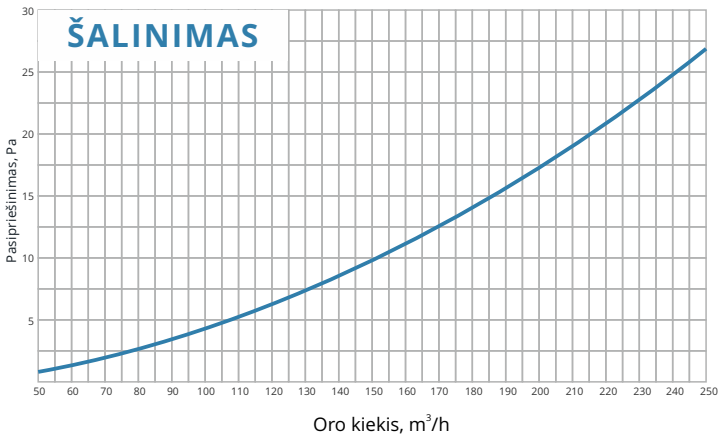

ŠALINIMAS

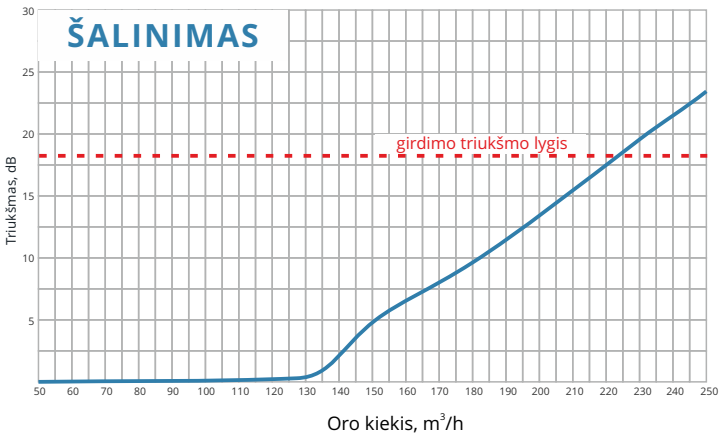

SIDE 250

SIENINIS DIFUZORIUS

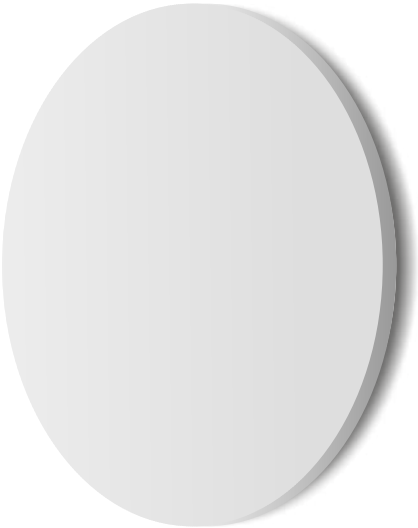

SIDE APVALUS

SIDE KVADRATINIS

250 mm
PAJUNGIMO ANTVAMZDŽIO DIAMETRAS

4,70 kg
SVORIS KARTU SU PAKUOTE (BRUTTO)

4,40 kg
SVORIS BE ĮPAKAVIMO (NETO)

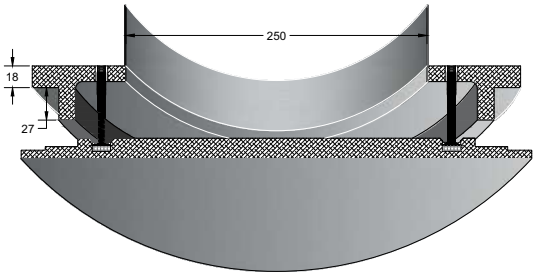

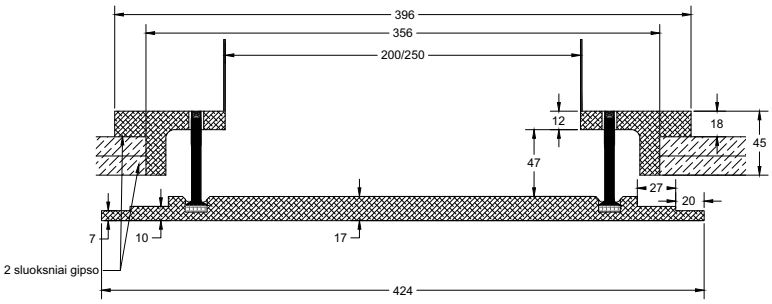

Oro srautų keliamas triukšmas ir pasipriešinimas

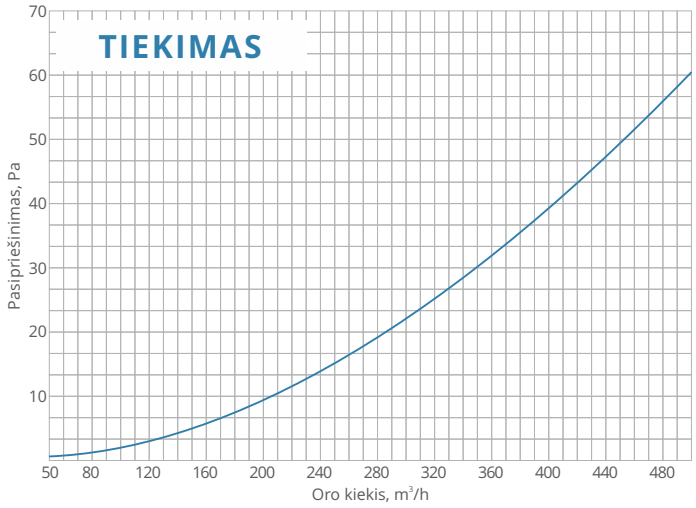

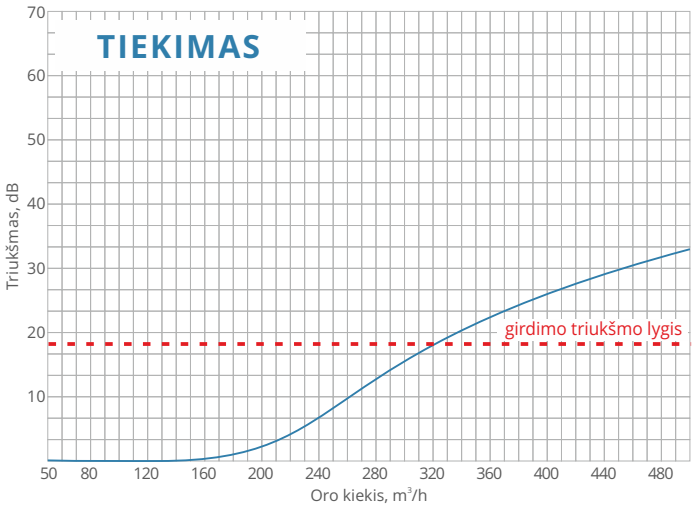

Tai didžiausias Side tipo difuzorius. Puikiai tinkantis tiek oro vėdinimo tiek oro kondicionavimo sistemoms. Difuzorius puikiai tinka tiekti ir šalinti orą iš patalpų. Dėl savo unikalios konstrukcijos gali būti montuojamas virš darbo vietų.

JUNTAMAS ORO SRAUTAS

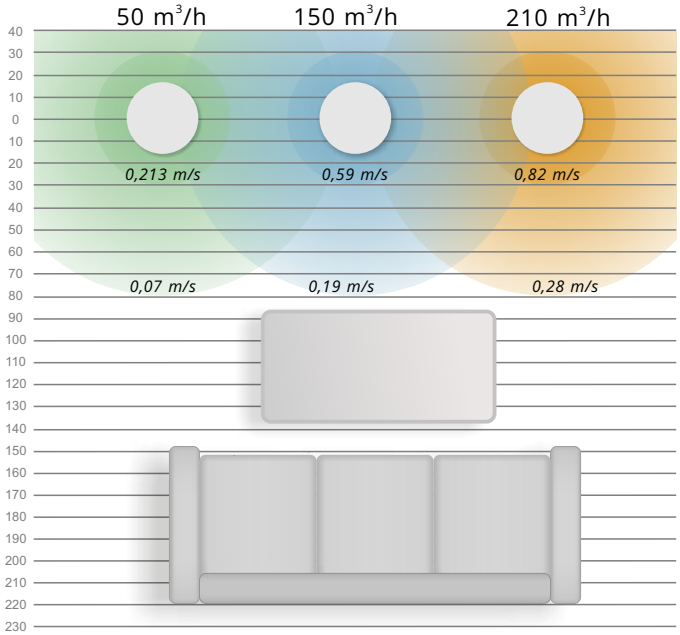

Juntamas oro srautas esant Side difuzoriui lubose (vaizdas iš viršaus)
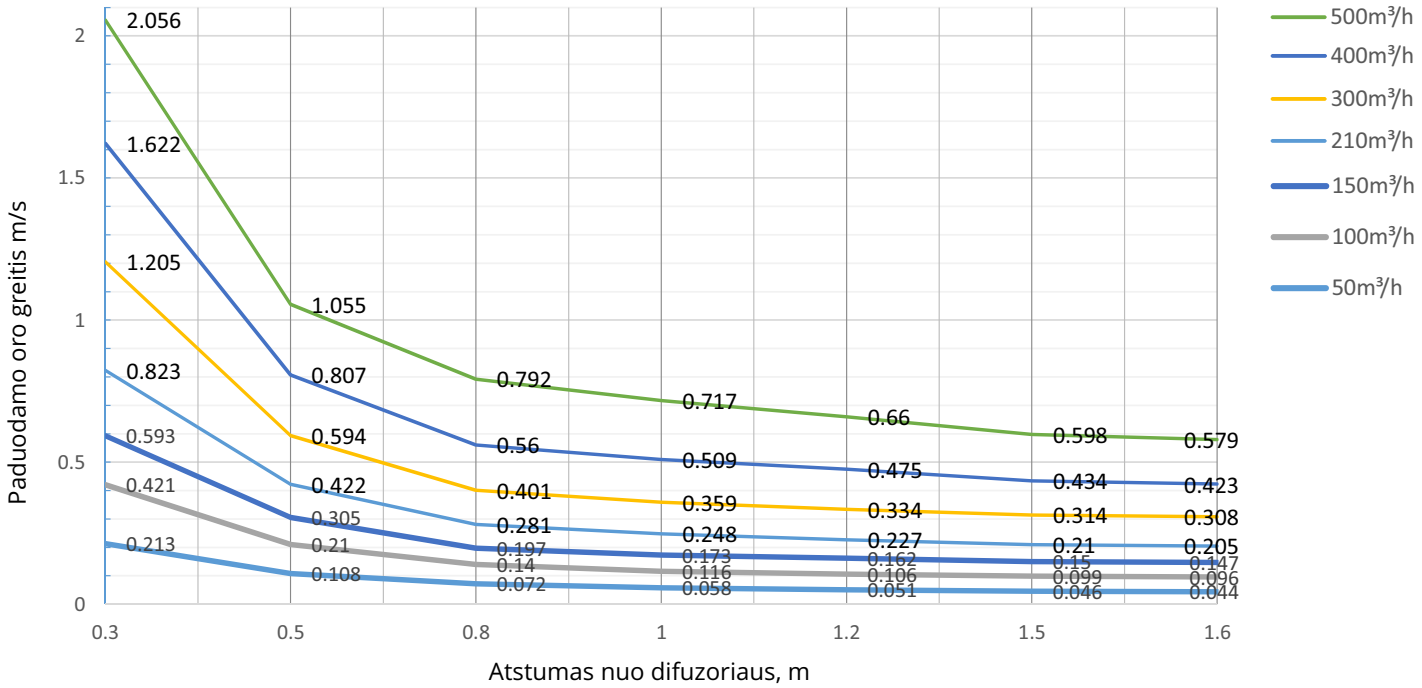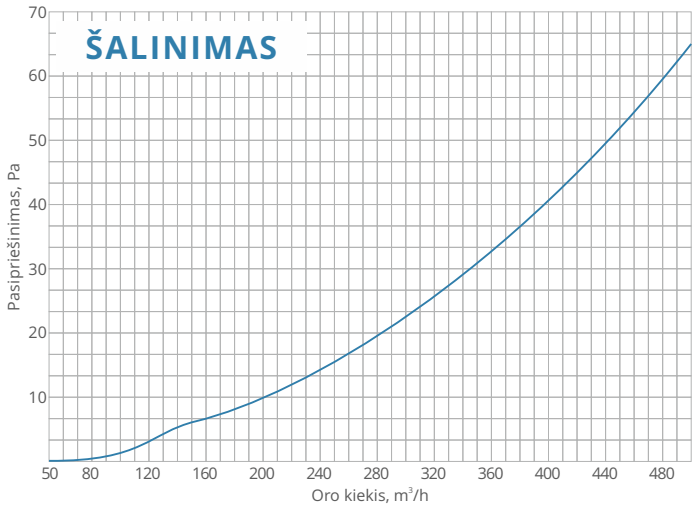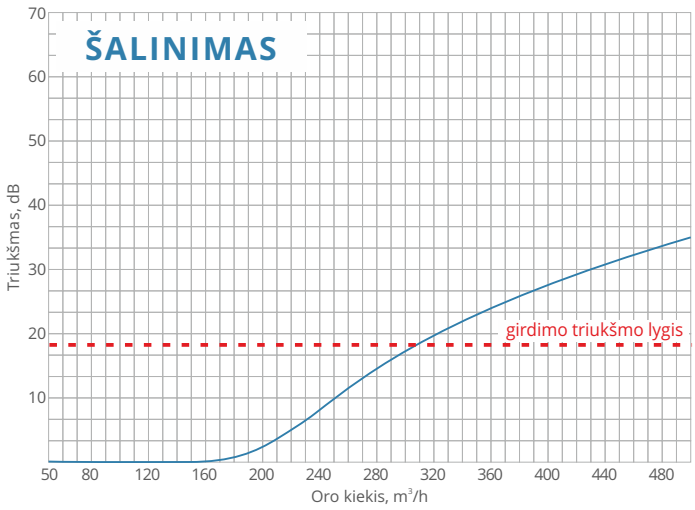
Oro judėjimo greitis atstumu nuo difuzoriaus